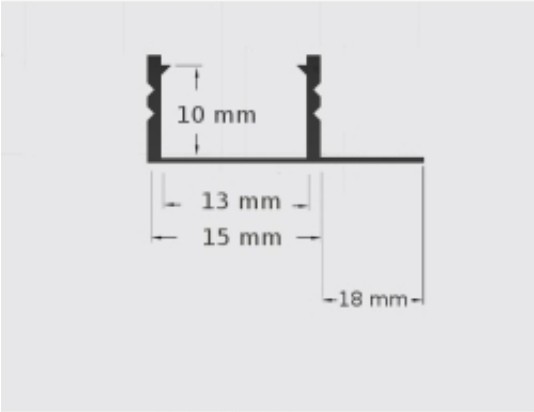


# Profil LED PCV 33x12 Wpusz glazura czarny 2m Mlec

| | |
|---|---|
| Numer katalogowy | **8433** |
| Kod EAN | **5904703007623** |

## Opis produktu

Materiał: **PCV**
Długość: **2 [m]**
Kolor: **Czarny**
Klosz: **Mleczny**
Max szerokość taśmy LED: **12mm**
Wymiary (szerokość x wysokość): **33 x 12 [mm] Montaż: Wpuszczany do płyt GK**
**Nie zalecamy stosowania profili PCV do taśm LED o mocywiększej niż 7W/mb**
**Opakowanie zbiorcze: 100 szt.**
**Ilość na palete:**