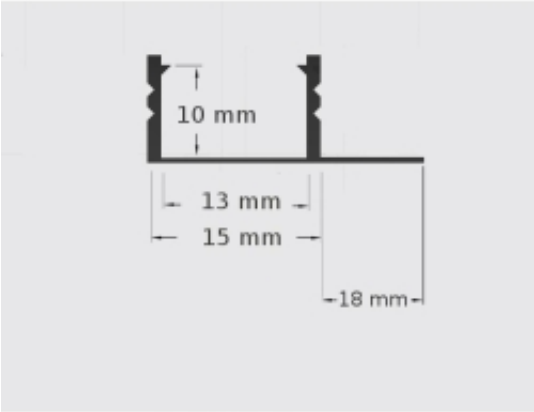

Profil LED PCV 33x12 Wpusz glazura biały 2m Trans

Numer katalogowy	**8432**
Kod EAN	**5904703007616**

Opis produktu

Materiał: **PCV**
Długość: **2 [m]**
Kolor: **Biały**
Klosz: **Transparentny**
Max szerokość taśmy LED: **12mm**
Wymiary (szerokość x wysokość): **33 x 12 [mm]**
Montaż: Wpuszczany do płyt GK
Nie zalecamy stosowania profili PCV do taśm LED o mocywiększej niż 7W/mb
Opakowanie zbiorcze: 100 szt.
Ilość na palete: